STREET LIGHT

COBRA HEAD LIGHT

CH SERIES

BESSER LIGHTING

Ideal para avenidas, caminos, calles y autopistas, su variedad de potencias la hacen excelente para aplicaciones urbanas.

Cuenta con un sistema trapezoidal que permite adaptar el ángulo ± 5° de montaje en el poste, clips de fácil acceso para mantenimiento rápido y sencillo, incluye una burbuja estabilizadora de nivel integrada al cuerpo para una mayor precisión de montaje. Incluye protección contra sobretensiones 10 kV y su cuerpo de aluminio resistente cuenta con la clasificación IP65. Está optimizada para reducir el deslumbramiento y maximizar la eficiencia energética, proporcionar una larga vida útil con bajos costos de mantenimiento. Es compatible con los sistemas de control inteligente Besser Connect®, sensor de movimiento y fotocelda.

Compatible con:

Besser Connect | Fotocelda | Sensor de movimiento

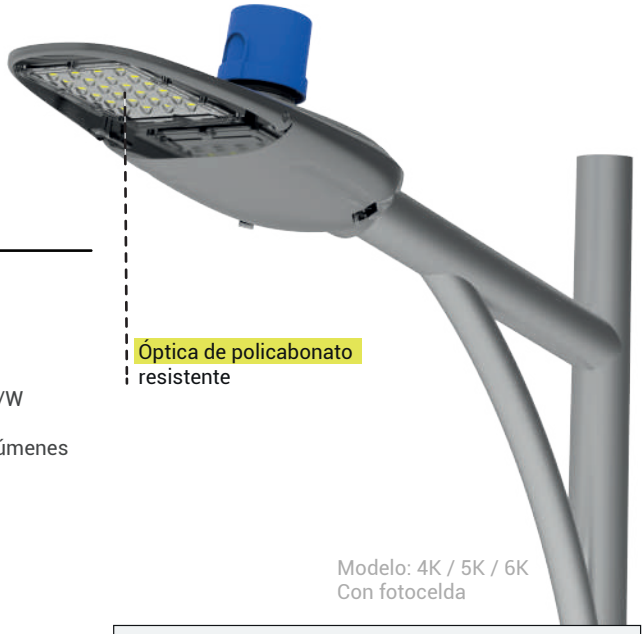

Modelo: 4K / 5K / 6K
Con fotocelda

Datos Técnicos

Modelo	4K	5K	6K
Potencia Nominal	30 W	40 W	50 W
Eficacia Luminosa	130 lm/W	130 lm/W	130 lm/W
Flujo Luminoso	3,900 lúmenes	5,200 lúmenes	6,500 lúmenes
Voltaje de Entrada	100 - 277 V~		
Frecuencia de Entrada	50 - 60 Hz		
Temperatura de Color	3000K / 4000K / 5000K		
Índice de Reproducción Cromática	>70		
Temperatura de Operación	-20ºC — 50ºC		
Protección Contra Picos	10 kV		
Distorsión Armónica	<20%		
Factor de Potencia	0.90		
Ángulo de Apertura	Curva Tipo II / Curva Tipo III / Curva Tipo IV		
Montaje	40 - 60 mm (Diámetro de poste)		
Clasificación	IP65		
Resistencia de Impacto	IK10		
Vida Útil	Proyectado L70(6k) ≥ 90,000 horas según IES TM-21		

Controles

Besser Connect®	(Opcional)
Fotocelda	(Opcional)
Sensor de movimiento	(Opcional)

Materiales y Acabado

Material de Cuerpo	Aluminio
Material de Óptica	Policarbonato
Color	Gris

Características y Beneficios Clave

- Acceso a la luminaria sin necesidad de herramientas para un sencillo mantenimiento,
- Montaje adaptable para postes con diámetro de 40 y 60 mm.
- Burbuja estabilizadora de nivel incluida, para una mayor precisión de montaje.
- Conexión eléctrica libre de soldaduras para un fácil mantenimiento.

info@luminaria.com.mx (81)2163-6666 https://luminaria.com.mx/

STREET LIGHT

COBRA HEAD LIGHT

CH SERIES

BESSER LIGHTING

Datos Técnicos

Modelo	8K	9K	10K
Potencia Nominal	60 W	70 W	75 W
Eficacia Luminosa	130 lm/W	130 lm/W	130 lm/W
Flujo Luminoso	7,800 lúmenes	9,100 lúmenes	9,750 lúmenes
Voltaje de Entrada	100 - 277 V~		
Frecuencia de Entrada	50 - 60 Hz		
Temperatura de Color	3000K / 4000K / 5000K		
Índice de Reproducción Cromática	>70		
Temperatura de Operación	-20ºC — 50ºC		
Protección Contra Picos	10 kV		
Distorsión Armónica	<20%		
Factor de Potencia	0.90		
Ángulo de Apertura	Curva Tipo II / Curva Tipo III / Curva Tipo IV		
Montaje	50 - 60 mm (Diámetro de poste)		
Clasificación	IP65		
Resistencia de Impacto	IK10		
Vida Útil	Proyectado L70(6k) ≥ 90,000 horas según IES TM-21		

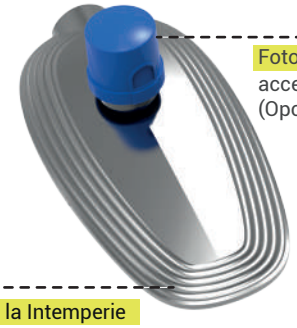

Fotocelda
accesorio
(Opcional)

Protección a la Intemperie

todos los empaques están hechos de silicón resistente a rayos UV y al ozono para protección IP65

Modelo: 8K /9K / 10K
Con fotocelda

Características y Beneficios Clave

- Sistema trapezoidal, permite adaptar el ángulo de montaje en el poste.
- Protección contra sobretensiones 10 kV
- Clasificación IP65 fácil de limpiar, evita acumulación de polvo y desechos de aves.
- Tres ángulos de apertura disponibles.

Controles

Besser Connect®	(Opcional)
Fotocelda	(Opcional)
Sensor de movimiento	(Opcional)

Materiales y Acabado

Material de Cuerpo	Aluminio
Material de Óptica	Policarbonato
Color	Gris

Acabado duradero

anodizado y pintado al polvo con pintura epóxica y tratamiento térmico para garantizar una protección ambiental a largo plazo contra todas las condiciones climáticas.

Modelo: 8K /9K / 10K
Con fotocelda y montaje en poste no incluido.

info@luminaria.com.mx (81)2163-6666 https://luminaria.com.mx/

STREET LIGHT

COBRA HEAD LIGHT

CH SERIES

BESSER LIGHTING

Modelo: 12K /13K / 14K

Múltiples opciones de ángulo de apertura

Datos Técnicos

Modelo	12K	13K	14K
Potencia Nominal	90 W	100 W	110 W
Eficacia Luminosa	130 lm/W	130 lm/W	130 lm/W
Flujo Luminoso	11,700 lúmenes	13,000 lúmenes	14,300 lúmenes
Voltaje de Entrada	100 - 277 V~		
Frecuencia de Entrada	50 - 60 Hz		
Temperatura de Color	3000K / 4000K / 5000K		
Índice de Reproducción Cromática	>70		
Temperatura de Operación	-20ºC — 50ºC		
Protección Contra Picos	10 kV		
Distorsión Armónica	<20%		
Factor de Potencia	0.90		
Ángulo de Apertura	Curva Tipo II / Curva Tipo III / Curva Tipo IV		
Montaje	50 - 60 mm (Diámetro de poste)		
Clasificación	IP65		
Resistencia de Impacto	IK10		
Vida Útil	Proyectado L70(6k) ≥ 90,000 horas según IES TM-21		

Controles

Besser Connect®	(Opcional)
Fotocelda	(Opcional)
Sensor de movimiento	(Opcional)

Materiales y Acabado

Material de Cuerpo	Aluminio
Material de Óptica	Policarbonato
Color	Gris

STREET LIGHT

COBRA HEAD LIGHT

CH SERIES

BESSER LIGHTING

Datos Técnicos

Modelo	15K	17K	19K	21K
Potencia Nominal	120 W	135 W	150 W	165 W
Eficacia Luminosa	130 lm/W	130 lm/W	130 lm/W	130 lm/W
Flujo Luminoso	15,600 lúmenes	17,550 lúmenes	19,500 lúmenes	21,450 lúmenes

Voltaje de Entrada	100 - 277 V~
Frecuencia de Entrada	50 - 60 Hz
Temperatura de Color	3000K / 4000K / 5000K
Índice de Reproducción Cromática	>70
Temperatura de Operación	-20ºC — 50ºC
Protección Contra Picos	10 kV
Distorsión Armónica	<20%
Factor de Potencia	0.90
Ángulo de Apertura	Curva Tipo II / Curva Tipo III / Curva Tipo IV
Montaje	50 - 60 mm (Diámetro de poste)
Clasificación	IP65
Resistencia de Impacto	IK10
Vida Útil	Proyectado L70(6k) ≥ 90,000 horas según IES TM-21

Modelo: 15K /17K /19K/21K

Controles

Besser Connect®	(Opcional)
Fotocelda	(Opcional)
Sensor de movimiento	(Opcional)

Materiales y Acabado

Material de Cuerpo	Aluminio
Material de Óptica	Policarbonato
Color	Gris

STREET LIGHT

COBRA HEAD LIGHT

CH SERIES

BESSER LIGHTING

Modelo: 15K /17K /19K/21K
Habilitado Besser Connect®

Clasificación IP65
luminaria resistente
a ambientes hostiles.

Garantía

Producto	5 años Limitada
	10 años Limitada (Opcional)

Certificados

NOM-003-SCFI-2014
NOM-031-ENER-2012

Dimensiones

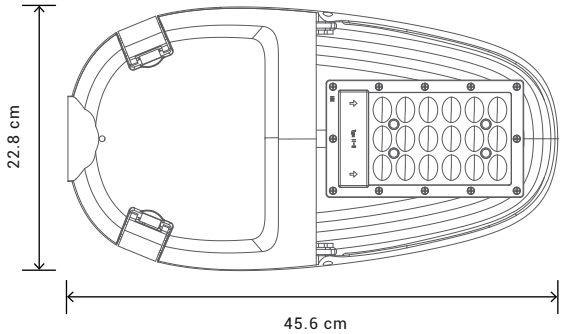

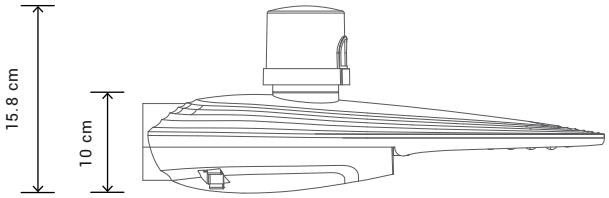

Modelo: 4K / 5K / 6K / 8K / 9K / 10K

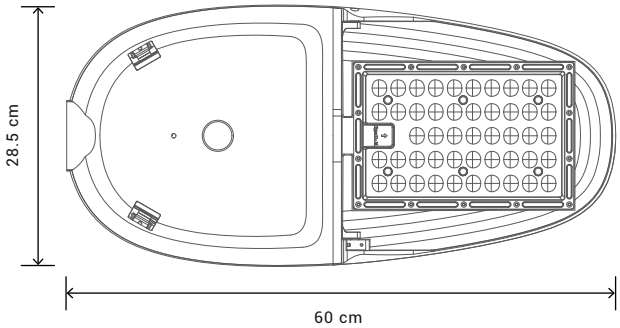

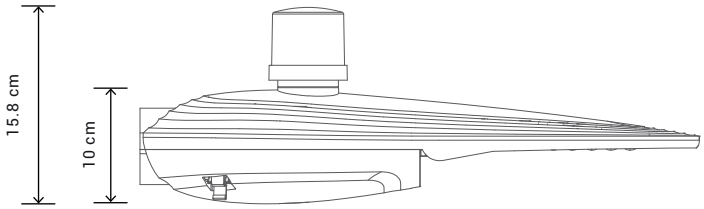

Modelo: 12K / 13K / 14K / 15K / 17K / 19K / 21K

STREET LIGHT

COBRA HEAD LIGHT

RW2 SERIES

BESSER LIGHTING

Guía para Ordenar

1 Serie	2 Modelo	3 Temperatura de Color
CH	**4K** 30W	**30** 3000K
	5K 40W	**40** 4000K
	6K 50W	**50** 5000K
	8K 60W	
	9K 70W	
	10K 75W	
	12K 90W	
	13K 100W	
	14K 110W	
	15K 120W	
	17K 135W	
	19K 150W	
	21K 165W	

Protección Contra Sobretensiones

Incluye un protector contra sobretensiones de 10KV

4 Ángulo de Apertura	5 Controles
1 Curva Tipo II	**N** Ninguno
2 Curva Tipo III	**P** Fotocelda
3 Curva Tipo IV	**S** Sensor movimiento
	I Besser Connect®

Ejemplo:

CH	10K	50	1	N
1	2	3	4	5

Datos Logísticos

Modelo	4K / 5K / 6K / 8K / 9K / 10K	12K / 13K / 14K / 15K / 17K / 19K / 21K
Código Producto	CH-XX-XX-X-X	CH-XX-XX-X-X
Dimensiones Producto	45.6 x 22.8 x 10 cm	60 x 28.5 x 12.5 cm
Peso Producto Bruto	2.1 kg	2.9 kg
Dimensiones Empaque	60 x 25 x13 cm	68 x 36.5 x 15 cm
Peso Empaque Bruto	3.1 kg	3.9 kg